ТЕХНИЧЕСКОЕ ЗАДАНИЕ

на выполнение следующих работ:

1. Реконструкция наружного водопровода (инв. № 2210020) с прокладкой трубопровода Д500х29,7 от ВК-6/1 (4) склад «Шихты» до ограждения (охранной зоны) 2-й пром. площадки ОАО «ЗиД» водопровод протяжённостью 25 п.м.
2. Реконструкция наружного водопровода (инв. № 2210017) с прокладкой трубопровода Д500х29,7 от ограждения (охранной зоны) 2-й пром. площадки до ВК-20 (ПГ6) на 3-й пром. площадке ОАО «ЗиД» водопровод протяжённостью 300 п.м.
3. Реконструкция наружного водопровода (инв. № 2210023) с прокладкой трубопровода Д500х29,7 от ВК-20 (ПГ6) до ВК-13 (ПГ1) около корпуса «КПП» 3-я пром. площадка ОАО «ЗиД» водопровод протяжённостью 525 п.м.
4. Реконструкция наружного водопровода с устройством колодца ВК-6/1 (4) в кол-ве 1 шт. на вновь проложенном наружном трубопроводе ХВС ПНД 100 SDR17 Д500х29,7 мм от ВК-6/1 (4) склад «Шихты» до ограждения (охранной зоны) 2-й пром. площадки ОАО «ЗиД» (водопровод инв. № 2210020) с установкой запорной арматуры.
5. Реконструкция наружного водопровода с устройством колодцев ВК-20 (ПГ6), ВК-19/1, ВК-19 (3), ВК-18 (ПГ5), ВК-17 (ПГ4), ВК-16 (ПГ3), ВК-15 (ПГ2), ВК-14 (2), ВК-13 (ПГ1), ВК-2 (1) в кол-ве 10 шт. на вновь проложенном наружном трубопроводе ХВС ПНД 100 SDR17 Д500х29,7 мм от ВК-20 (ПГ6) до ВК-2 (1), 3-я пром. площадка ОАО «ЗиД» (водопровод инв. № 2210023) с установкой пожарных гидрантов, запорной арматуры и подключением корпусов.
6. Реконструкция наружного водопровода с прокладкой трубой ПНД 100 SDR17 Д500х29,7 мм в траншее (открытым способом) длиной 60 метров от ВК-2 (1) до ВК-13 (ПГ1), 3-я пром. площадка ОАО «ЗиД» (водопровод инв. № 2210023).

Перечень (характеристика) работ (услуг) по мероприятиям №№1-3:

1. Реконструкция наружного водопровода бестраншейной прокладкой труб ПНД 100 SDR17 Д500х29,7 мм общей длиной 850 п.м. горизонтально-направленным бурением (ГНБ) грунта.

   *Номера колодцев и пожарных гидрантов, указанные в скобках, согласно плану. Приложение №1 «План водопровода».

Перечень (характеристика) работ (услуг) по мероприятиям №№ 4-6:

1. Установка колодцев железобетонных – 11 шт. с днищем, с крышкой (в т.ч. обечайка с крышкой - чугунной). Глубина колодца от 3 до 3,8 метра, диаметр 2,0 и 2,5 метра. Выполнить наружную гидроизоляцию колодцев.
2. ВК- 6/1 (5) (склад «Шихты», инв. № 100345, юго-западная сторона, 2-я пром. площадка): монтаж запорной арматуры в колодце (задвижка Д200 - 2 шт., Д 500 с редуктором – 1шт.) с подключением к вновь проложенному наружному трубопроводу холодного водоснабжения ПНД 100 SDR17 Д500 мм и к существующему водопроводу ПНД Д225.
3. ВК-20 (ПГ6) (корпус «КПП», инв. № 100514, северная сторона, 3-я пром. площадка): монтаж запорной арматуры в колодце (гидрант, задвижка Д150 - 1шт. (заглушить на перспективу), задвижка Д500мм с редуктором – 1шт.) с подключением к вновь проложенному наружному трубопроводу холодного водоснабжения ПНД 100 SDR17 Д500 мм.
4. ВК-19/1(4) выполнить на расстоянии 3,5м от ВК-20: монтаж запорной арматуры в колодце (задвижка Д500мм с редуктором – 1шт.) с подключением к вновь проложенному наружному трубопроводу холодного водоснабжения ПНД 100 SDR17 Д500 мм.
5. ВК- 19 (3) (корпус «70а», (инв. № 100280 западная сторона, 3-я пром. площадка): монтаж запорной арматуры в колодце (задвижка Д150 - 2шт.) с подключением к вновь проложенному наружному трубопроводу холодного водоснабжения ПНД 100 SDR17 Д 500 мм, прокладка наружного трубопровода ПНД 100 SDR17 Д160х9,5 мм длиной 11 метров с подключением к существующему трубопроводу холодного водоснабжения в корпусе «70а», производство №3 (инв. № 100268, южная сторона), установка запорной арматуры (задвижка Д150 - 1 шт.) в корпусе «70а» и прокладка наружного трубопровода ПНД 100 SDR17 Д160х9,5 мм длиной 7 метров с подключением к существующему трубопроводу холодного водоснабжения в колодце ВК-30 на ЦТП-5 цеха № 57 (инв. № 100280, восточная сторона).

6. ВК-18 (ПГ5) (корпус «70», производство №3, инв. № 100268, западная сторона, 3-я пром. площадка): монтаж запорной арматуры в колодце (гидрант) с подключением к вновь проложенному наружному трубопроводу холодного водоснабжения ПНД 100 SDR17 Д500 мм.
7. ВК-17 (ПГ4) (корпус «70», производство №3, инв. № 100268, западная сторона, 3-я пром. площадка): монтаж запорной арматуры в колодце (гидрант) с подключением к вновь проложенному наружному трубопроводу холодного водоснабжения ПНД 100 SDR17 Д500 мм.
8. ВК-16 (ПГ3) (корпус «70», производство №3, инв. № 100268, западная сторона, 3-я пром. площадка): монтаж запорной арматуры в колодце (гидрант) с подключением к вновь проложенному наружному трубопроводу холодного водоснабжения ПНД 100 SDR17 Д500 мм.
9. ВК- 15 (ПГ2) (корпус «70», цех № 40, инв. № 100246, западная сторона, 3-я пром. площадка): монтаж запорной арматуры в колодце (гидрант, задвижка Д100 - 1шт.) с подключением к вновь проложенному наружному трубопроводу холодного водоснабжения ПНД 100 SDR17 Д500мм, прокладка наружного трубопровода ПНД 100 SDR17 Д110х9,5 мм длиной 13 метров с подключением к существующему трубопроводу холодного водоснабжения в корпус «70», цех № 40, установка запорной арматуры (задвижка Д100 - 1 шт.) в корпусе «70».
10. ВК- 14 (корпус «КПП», инв. № 100246, северная сторона, 3-я пром. площадка): монтаж запорной арматуры в колодце (задвижка Д150 – 1шт.) с подключением к вновь проложенному наружному трубопроводу холодного водоснабжения ПНД 100 SDR17 Д500 мм, подключением к существующему трубопроводу холодного водоснабжения на субабонента (Ковровские котлы).
11. ВК-13 (ПГ1) (корпус «КПП», инв. № 100246, восточная сторона, 3-я пром. площадка): монтаж запорной арматуры в колодце (гидрант, задвижка Д100 - 1шт., с переходом на Д63х3,8) с подключением к вновь проложенному наружному трубопроводу холодного водоснабжения ПНД 100 SDR17 Д500мм. Прокладка наружного трубопровода ПНД 100 SDR17 Д63х3,8 мм длиной 15 метров с подключением к существующему трубопроводу холодного водоснабжения в корпусе «КПП», установка запорной арматуры (задвижка Д50 - 1 шт.) в корпусе «КПП».
12. ВК-2 (1) (корпус «КИС - 34», инв. № 100362, северо-западная сторона, 3-я пром. площадка): монтаж запорной арматуры в колодце (задвижка Д500 с редуктором - 1 шт.) с подключением к вновь проложенному наружному трубопроводу холодного водоснабжения ПНД 100 SDR17 Д500 мм и к существующему водопроводу ПНД 500.
13. Реконструкция наружного водопровода с прокладкой трубой ПНД 100 SDR17 Д500х29,7 мм в траншее (открытым способом) длиной 60 метров от ВК-2 (1) до ВК-13 (ПГ1) (водопровод инв. № 2210023), 3-я пром. площадка ОАО «ЗиД». Вновь проложенный наружный трубопровод холодного водоснабжения ПНД 100 SDR17 Д500х29,7мм подключить к трубопроводу холодного водоснабжения ПНД 100 SDR17 Д 500х29,7мм в колодце ВК-13 (ПГ1) и в колодце ВК-2 (1) к существующему водопроводу Д500мм чугун.

Тип всех используемых задвижек 30ч39р, год изготовления 2020 год.

Должна быть выполнена антикоррозионная окраска всех стальные элементов составом устойчивым к воде в два слоя.

*Номера колодцев и пожарных гидрантов, указанные в скобках, согласно плана.

Приложение №2 «Схема колодцев на водопроводе».

Приложение №3 «Деталировка колодцев».

Условия выполнения работ по мероприятиям №№1-3:

1. Работы выполнять оборудованием, приспособлениями и материалом Подрядчика.
2. Прокладка наружного трубопровода холодного водоснабжения должна выполняться в том числе под дорожным полотном, вблизи и в зоне пересечения подземных коммуникаций (трубопровода холодного водоснабжения, фекальной, ливневой канализаций, газопроводов, эл. кабельных сетей).
3. Перед началом работ Подрядчик должен согласовать со всеми службами предприятия и организациями чьи коммуникации могут проходить в районе производства работ «План прокладки наружного водопровода Д500 от ВК-6/1 (4) склад «Шихты» 2-я пром. площадка до ВК-13 (ПГ1) около корпуса «КПП» 3-я пром. площадка ОАО «ЗиД».

4. Для определения места положения подземных коммуникаций (трубопровода холодного водоснабжения, фекальной, ливневой канализаций, эл. кабельных сетей) предприятия, при прокладке трубопровода в зоне их положения и пересечения Подрядчик выполняет шурфование.
5. В местах устройства приямков произвести демонтаж асфальтного покрытия методом фрезерования перед началом работ.
6. Соблюдать правила техники безопасности по организации работ в условиях дорожного движения, правила пожарной безопасности на территории предприятия, правила техники безопасности при производстве земляных работ. Соблюдать правила внутри объектного режима.
7. До начала производства работ на участке между 2-ой и 3-ей пром. площадками оформить в администрации г. Коврова ордер на производство земляных работ. Производство земляных работ на данном участке производить в соответствии с Правилами производства земляных работ в г. Коврове. По окончании работ ордер должен быть закрыт.

Условия выполнения работ по мероприятиям №№ 4-6:

1. Работы выполнять техникой, оборудованием, приспособлениями и материалом Подрядчика.
2. Монтаж новых колодцев, монтаж запорной арматуры в колодцах, прокладка наружного трубопровода холодного водоснабжения должны выполняться в том числе под дорожным полотном, вблизи и в зоне пересечение подземных коммуникаций (трубопровода холодного водоснабжения, фекальной, ливневой канализаций, эл. кабельных сетей).
3. Перед началом работ Подрядчик должен согласовать со всеми службами предприятия «План водопровода с устройством колодцев, на вновь проложенном наружном трубопроводе холодного водоснабжения ПНД 100 SDR17 Д500 мм от ВК-6/1 (4) склад «Шихты» (инв. № 100345, юго-западная сторона) 2-я пром. площадка до ВК-2 (1) около корпуса «КИС-34»» (инв. № 100362, северо-западная сторона), 3-я пром. площадка ОАО «ЗиД».
4. Перед началом работ по устройству колодцев на дорожном полотне произвести демонтаж асфальтного покрытия методом фрезерования.
5. Прокладка наружного трубопровода холодного водоснабжения в траншее (открытым способом) производится в том числе на дорожном полотне. Перед началом работ произвести демонтаж асфальтного покрытия методом фрезерования.
6. Для определения места положения подземных коммуникаций (трубопровода холодного водоснабжения, фекальной, ливневой канализаций, эл. кабельных сетей) предприятия, при устройстве колодцев и прокладке трубопровода в зоне их положения и пересечения Подрядчик выполняет шурфование.
7. Переключение вновь проложенных трубопроводов холодного водоснабжения к существующим сетям, а также переподключение корпусов производится в нерабочее время по графику согласованному со службами предприятия.
8. Соблюдать правила техники безопасности по организации работ в условиях дорожного движения, правила пожарной безопасности на территории предприятия, правила техники безопасности при производстве земляных работ. Соблюдать правила внутри объектного режима.
9. По окончании монтажных работ Подрядчик должен провести промывку и дезинфекцию вновь проложенных водопроводов до получения положительных результатов анализа с составлением актов.

Условия финансирования.

Оплата стоимости работ производится Заказчиком без предоплаты в один этап по окончании работ.

Оплата осуществляется в течение 30 банковских дней с даты получения счета на основании подписанного сторонами Акта сдачи-приемки работ (по форме КС-2) и справки о стоимости выполненных работ и затрат (по форме КС-3), подписанными обеими сторонами.

Расшифровка стоимости проводимых мероприятий №№1-6:

№	Наименование мероприятий	Едн. изм.	Объём	За едн. изм. (руб.)	Итого с НДС (руб.)
1	Бестраншейная прокладка трубы ПНД SDR 17 Д 500х29,7 мм с учётом стоимости трубы, водопровод инв. № 2210020	п.м	25		
2	Бестраншейная прокладка трубы ПНД SDR 17 Д 500х29,7 мм с учётом стоимости трубы, водопровод инв. № 2210017	п.м	300		
3	Бестраншейная прокладка трубы ПНД SDR 17 Д 500х29,7 мм с учётом стоимости трубы, водопровод инв. № 2210023	п.м	525		
	ИТОГО:	**п.м**	**850**		
4	Реконструкция наружного водопровода с устройством колодца ВК-6/1 (4) на вновь проложенном наружном трубопроводе ХВС ПНД 100 SDR17 Д 500х29,7 мм от ВК-6/1 склад «Шихты» до ограждения (охранной зоны) 2-й пром. площадки ОАО «ЗиД» (водопровод инв. № 2210020) с монтажом запорной арматуры	шт.	1		
5	Реконструкция наружного водопровода с устройством колодцев ВК-20 (ПГ6), ВК-19 (3), ВК-19/1(4), ВК-18 (ПГ5), ВК-17 (ПГ4), ВК-16 (ПГ3), ВК-15 (ПГ2), ВК-14 (2), ВК-13 (ПГ1), ВК-2 (1) в кол-ве 10 шт. на вновь проложенном наружном трубопроводе ХВС ПНД 100 SDR17 Д500х29,7 мм от ВК-20 (ПГ6) до ВК-2 (1), 3-я пром. площадка ОАО «ЗиД» (водопровод инв. № 2210023) с монтажом запорной арматуры и с подключением к существующим трубопроводам ХВС в корпусах «70а», «70», «КПП», колодце у теплопункта, на субабонента (Ковровские котлы)	шт.	10		
6	Реконструкция наружного водопровода с прокладкой трубой ПНД 100 SDR17 Д 500х29,7 мм в траншее (открытым способом) длиной 60 метра от ВК-2 (1) до ВК-13 (ПГ1) (водопровод инв. № 2210023), 3-я пром. площадка ОАО «ЗиД»	п.м.	60		

в том числе сверхурочные работы, командировочные и прочее расходы.

Сроки проведения работ: август - октябрь м-ц. Врезка в действующий водопровод в колодцах ВК-2 и ВК-6/1 производить во время отключения воды 15.08.2020г. или 29.08.2020г.
Гарантия качества: пять лет.

Прочие условия: Срок устранения неисправности на водопроводе в течение гарантийного срока, с момента поступления вызова, не более 2-х календарных дней.

Главный энергетик **Щербаков А.В.**

Начальник цеха № 65 **Климанов С.А**

Приложение № 1 лист 1

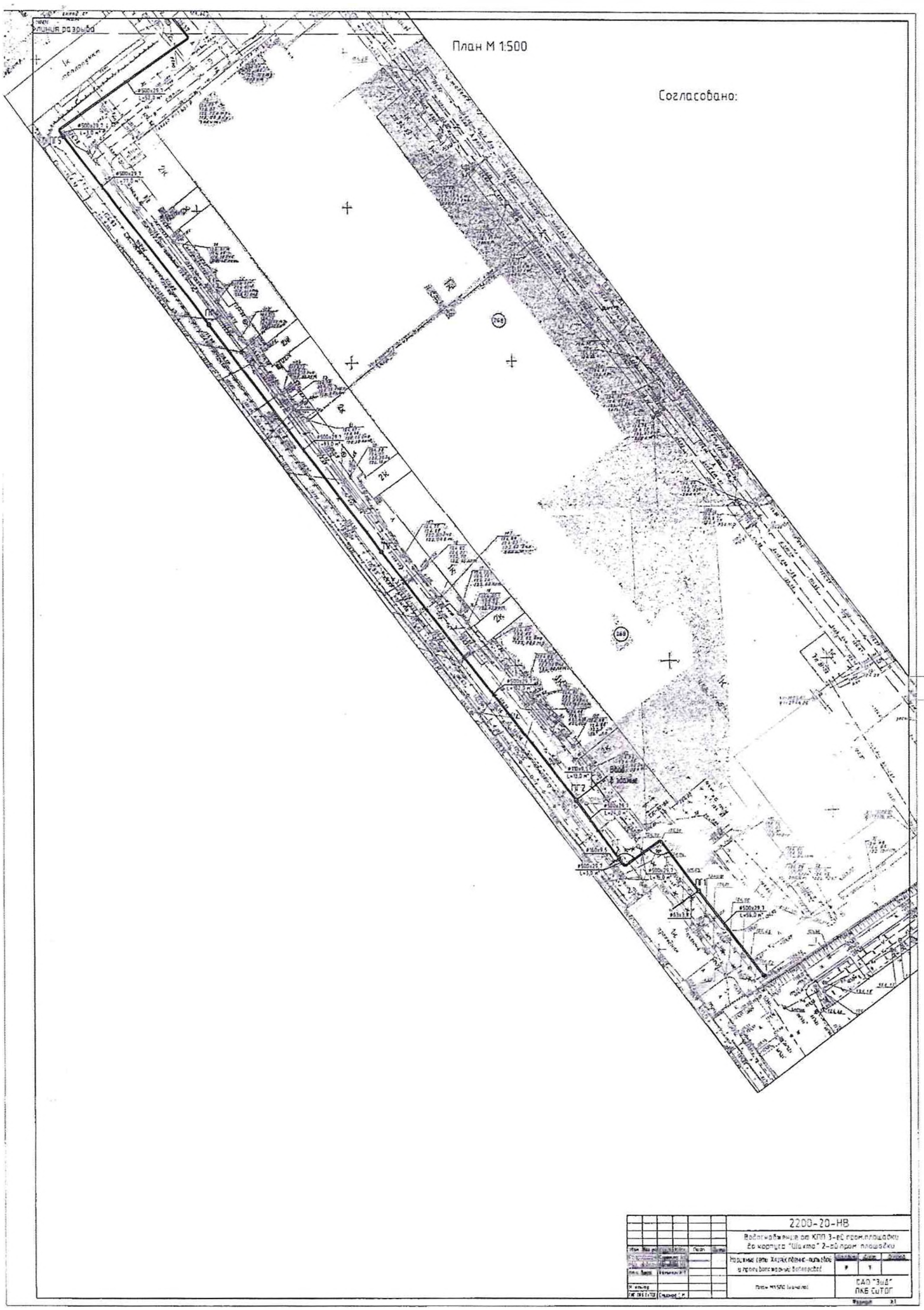

Приложение № 1 лист 2

План М 1500

Согласовано:

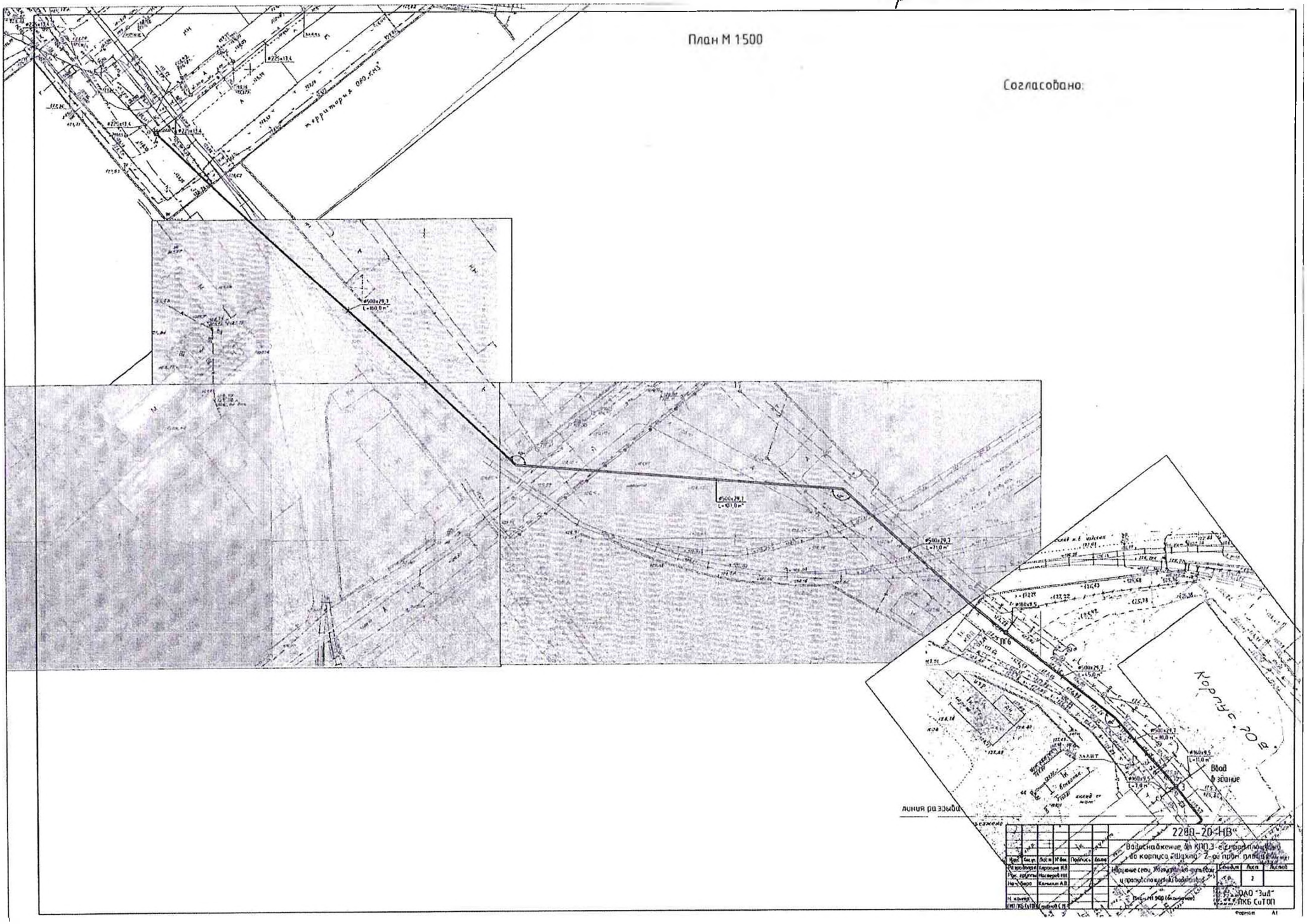

Приложение №2

Схема колодцев на водопроводе Д – 500 мм от ВК-2 (корпус «КИС- 34 », западная сторона), 3-я пром. площадка до ВК - 6/1 (склад «Шихты», западная сторона), 2-я пром. площадка.

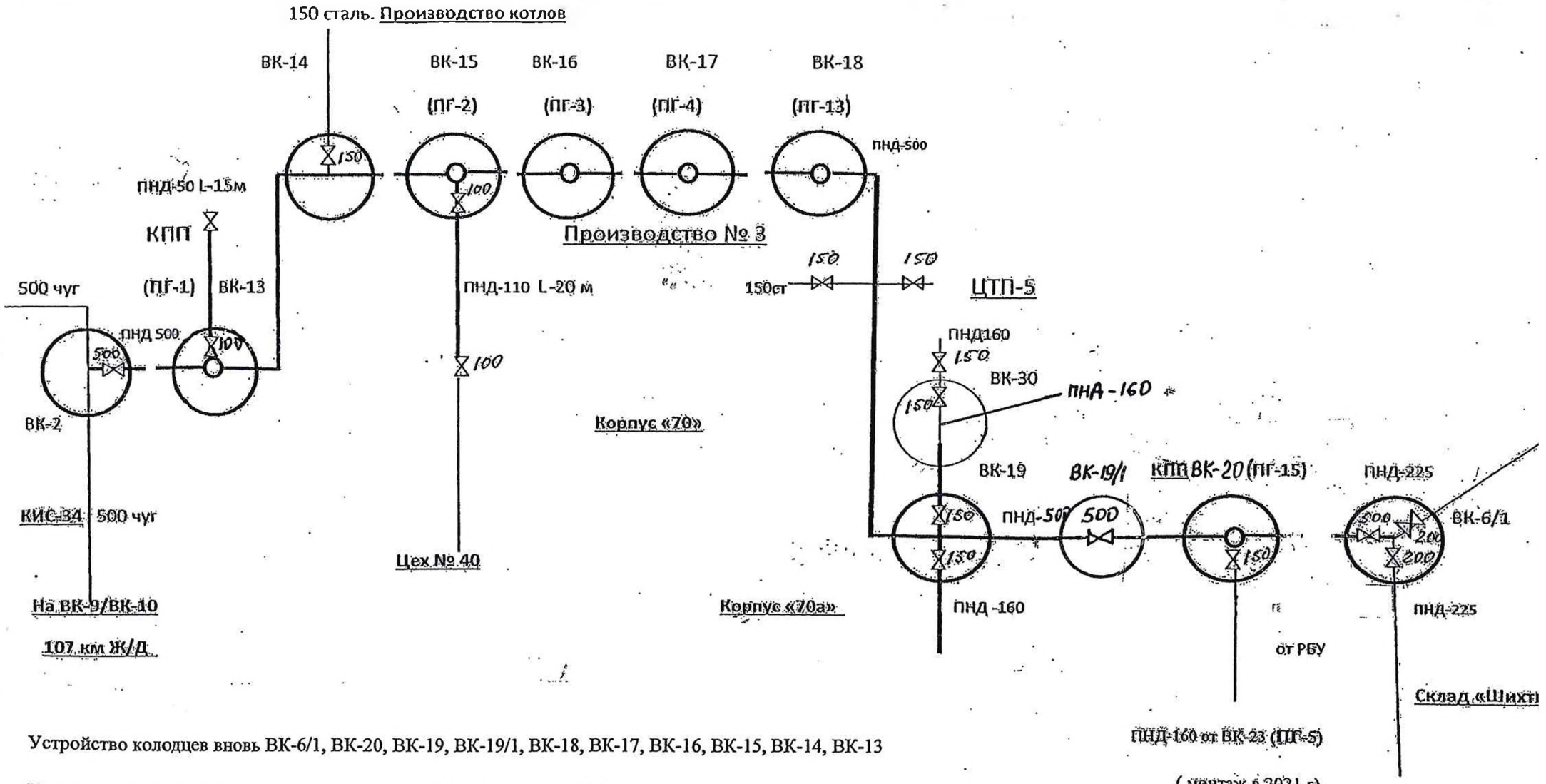

Устройство колодцев вновь ВК-6/1, ВК-20, ВК-19, ВК-19/1, ВК-18, ВК-17, ВК-16, ВК-15, ВК-14, ВК-13

Колодцы ВК-6/1, ВК-2: глубина ориентировочно 3 метра, диаметр 2,5м

Колодцы ВК-20, ВК-19, ВК-19/1, ВК-18, ВК-17, ВК-16, ВК-15, ВК-14, ВК-13 глубина ориентировочно 3 метра, диаметр 2м

Установка гидрантов вновь в колодцах ВК-20, ВК-18, ВК-17, ВК-16, ВК-15,ВК-13

Приложение №3

Деталировка колодцев

1 ВК-2
(ф2500), Н=3,15*м

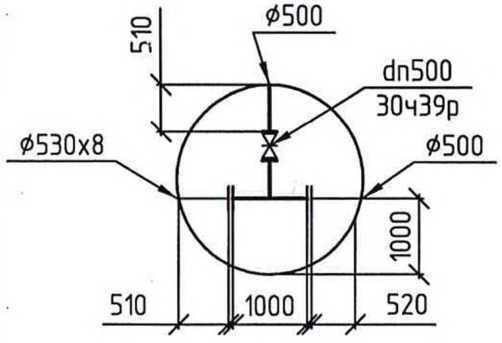

ПГ1
(ф2000) Н=3,35*м

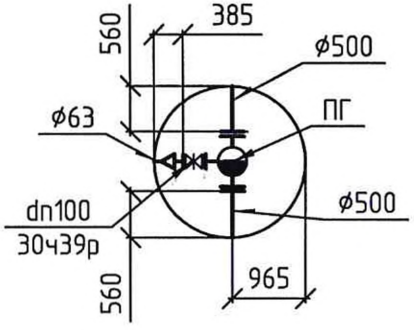

2 ВК-14
(ф2000), Н=3,2*м

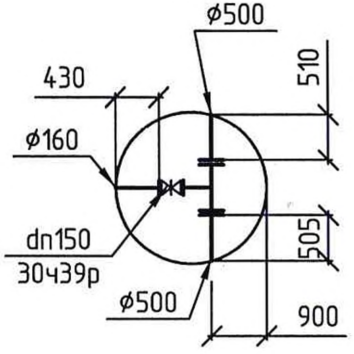

ПГ2 ВК-15
(ф2000), Н=3,45*м

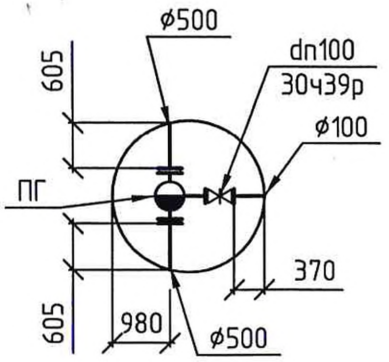

ПГ3 – Н=3,8*м,
ПГ4, ПГ5 – Н=3,0*м
(ф2000)
ВК-16, ВК-17, ВК-18

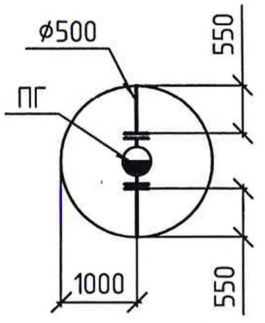

3 ВК-19
(ф2000), Н=3,0*м

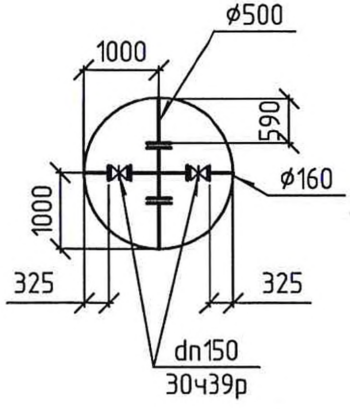

4 ВК-19/1
(ф2000), Н=3,6*м

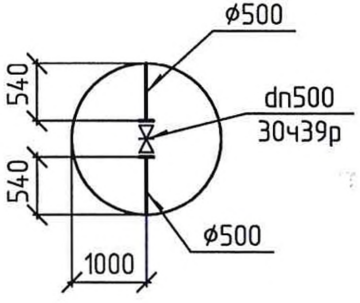

ПГ6
(ф2000), Н=3,6*м

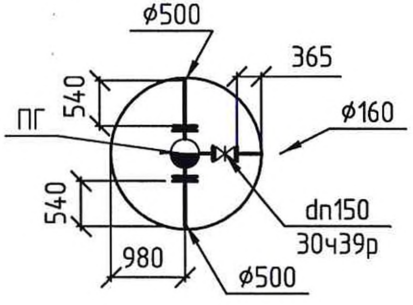

5 ВК-6/1
(ф2500), Н=3,2*м

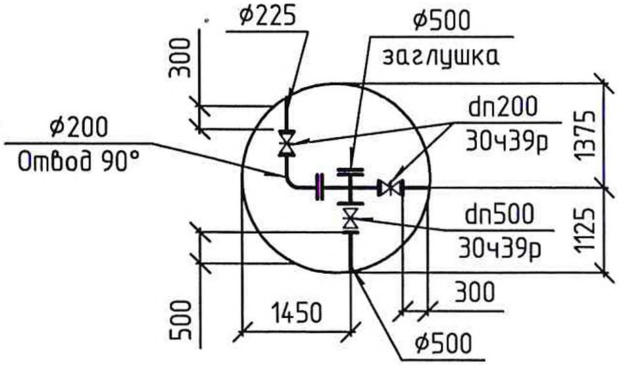

Примечание:
– Глубины колодцев будут уточняться.

Формат А4